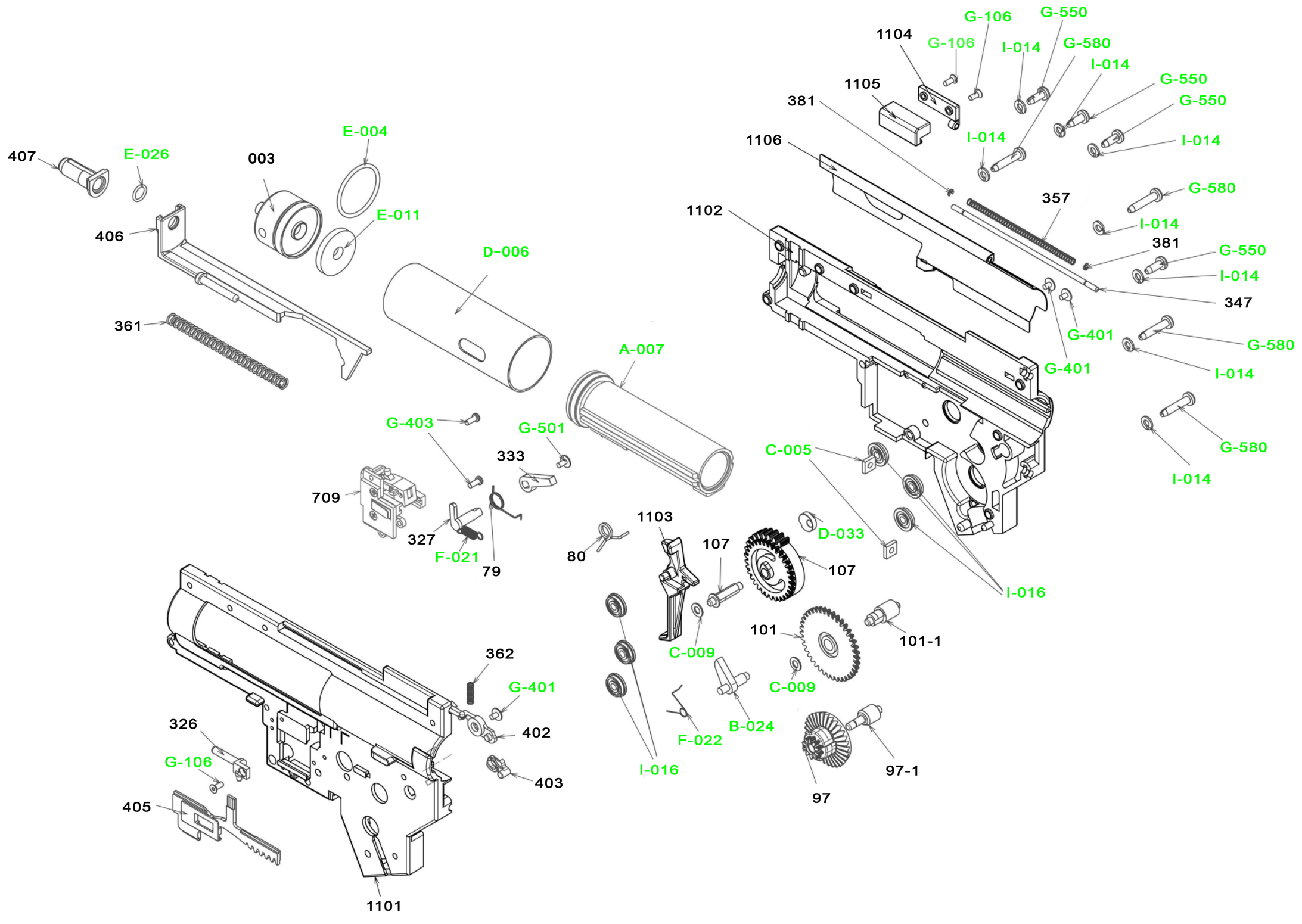
407
E-026
003
E-004
E-011
406
361
D-006
A-007
G-403
G-501
333
709
327
F-021
79
80
1103
107
C-009
F-022
I-016
B-024
101
C-009
101-1
97
97-1
D-033
107
C-005
I-016
1104
G-106
G-106
I-014
G-550
G-580
I-014
G-550
G-550
I-014
1105
381
1106
I-014
G-580
357
I-014
1102
381
G-550
I-014
347
G-401
G-401
G-580
I-014
G-580
I-014
362
G-401
402
403
326
G-106
405
1101